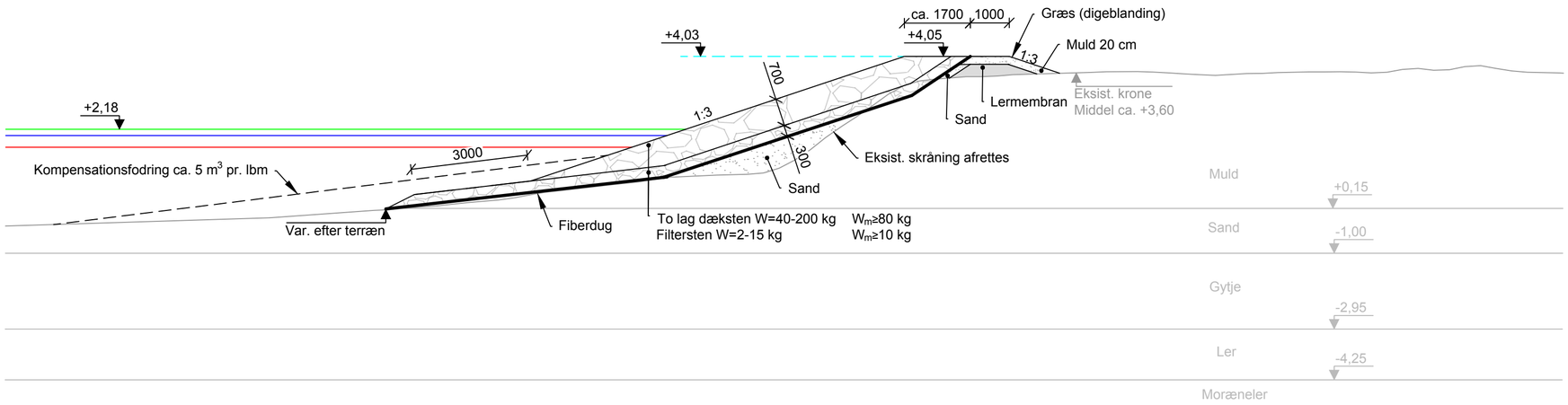

Tværsnit vest, 1:100 (Boring G9)

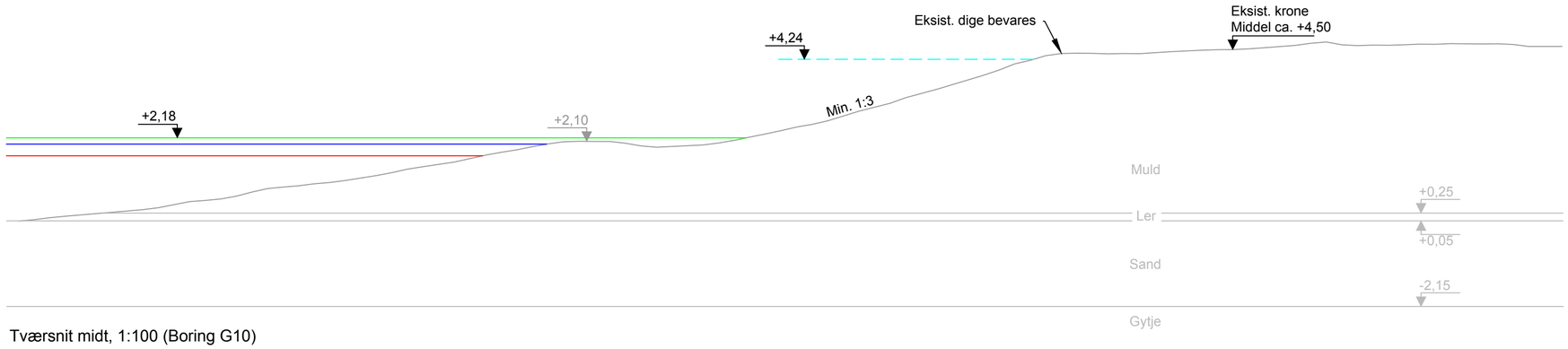

Tværsnit midt, 1:100 (Boring G10)

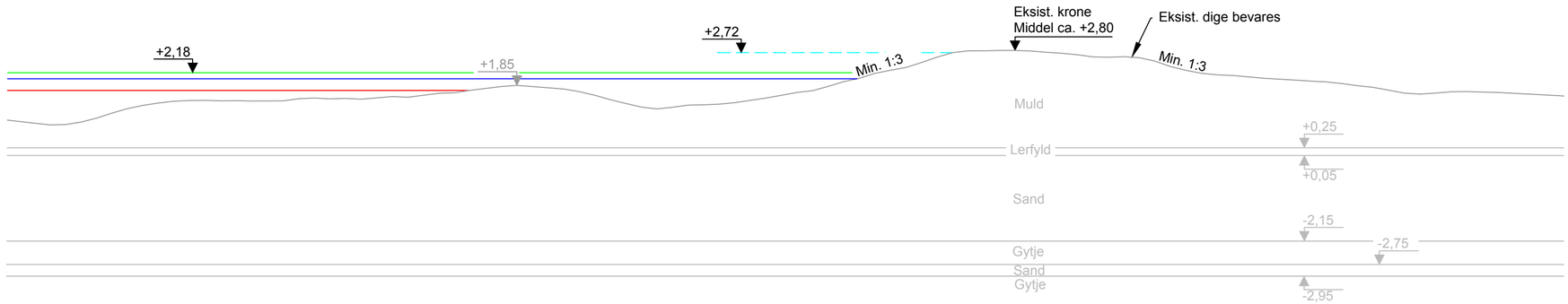

Tværsnit øst, 1:100 (Boring G10)

S5

Opskylskote T=500 år om 50 år
Vandstand T=500 år om 50 år (Kote +2,18)
Vandstand T=100 år om 50 år (Kote +2,02)
Vandstand T=100 år i dag (Kote +1,72)

Målestok i meter i forholdet 1:100

0 1 2 3 4 5 6 7 8 9 10

NOTE:
Koter er i meter ift. DVR90
Ubenævnte mål er i mm
Geotekniske boringer er udført i alternativt tracé
Der er ikke udført lagfølgeboringer

BYGHERRE	NORDFYNS KOMMUNE	TEGN.NR.	S5
PROJEKT	Bogense kystbeskyttelse og klimatilpasning	PROJEKTNR.	1311900146
		MÅL	1:100 (A2)
EMNE	Skitseprojekt Strækning 5 - Tværsnit	DATO	2020-05-15
		UDFØRT	MASV
		GODKENDT	HEOT

ORBICON | wsp
Medlem af F.R.I
Skolegade 7
DK-6700 Esbjerg
TELEFON: 75 16 88 88
EMAIL: info@orbicon.dk
WEB: www.orbicon.dk

FILNAVN: T:\PROJECTS\131\2019\1311900146 - NORDFYNS KOM - BOGENSE KYSTBESKYTTELSE OG KLIMATIL\07_TEGN\STRÆKNING 5\1311900146_S5.DWG